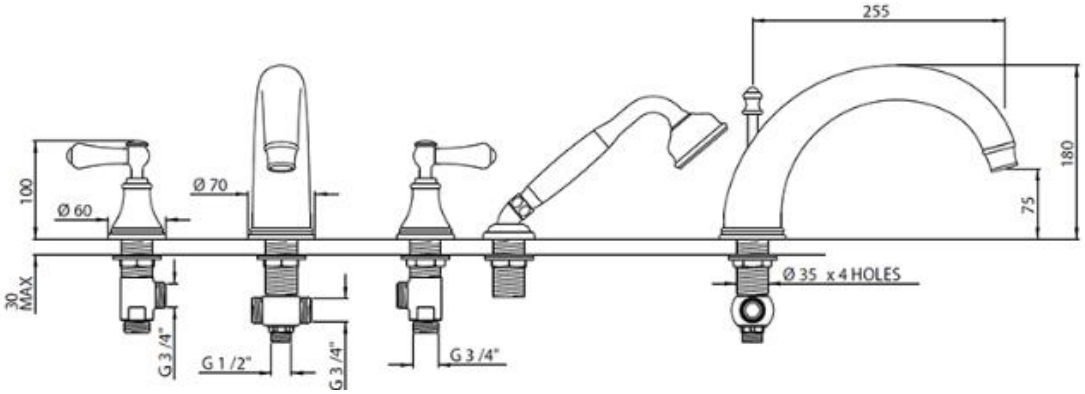
255
180
75
100
Ø 60
Ø 70
30
MAX
Ø 35 x 4 HOLES
G 3 /4"
G 1 /2"
G 3 /4"
G 3 /4"